LISTA DE MATERIAL

POS.	QTD.	DESCRIÇÃO	COMP.(mm)	MATERIAL	PESO (kgf) UNIT.	PESO (kgf) TOTAL	SUP. (m2)	NOTAS
LG25	1	LONGARINA			105,3	105,3	5,0	
POS61	1	W250X17,9	607	A572-GR.50	11,0	11,0	0,5	
POS63	1	W250X17,9	936	A572-GR.50	17,0	17,0	0,8	
POS65	1	W250X17,9	3888	A572-GR.50	70,5	70,5	3,4	
Pos111	4	L102X7,9	140	A36	1,7	6,9	0,1	
PESO TOTAL =		105,3kg		SUPERFICIE A TRATAR:		5,0m²		

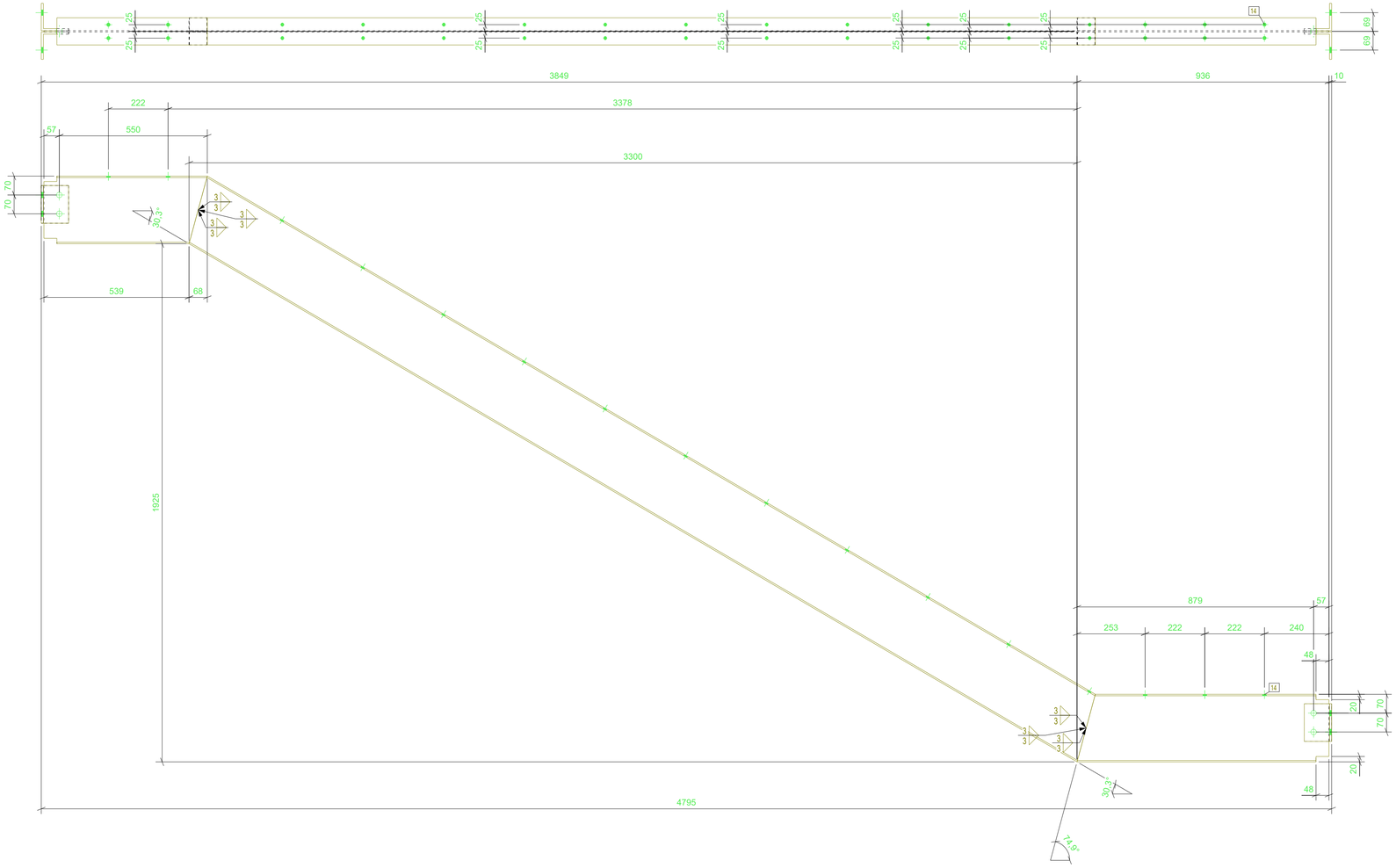

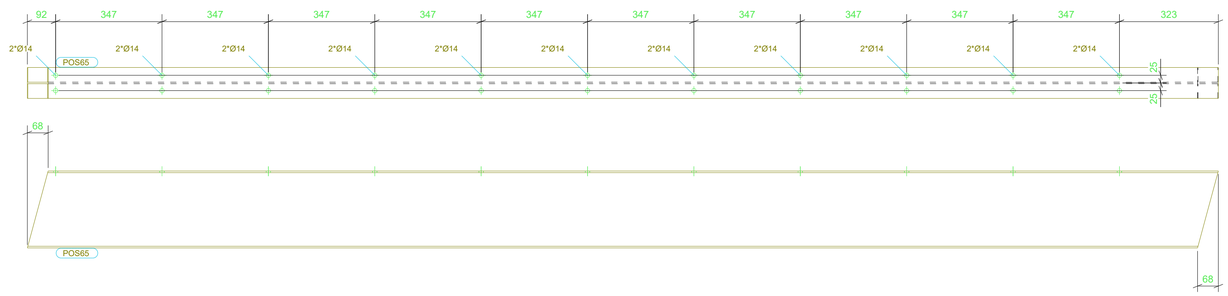

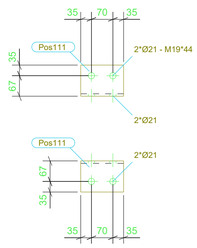

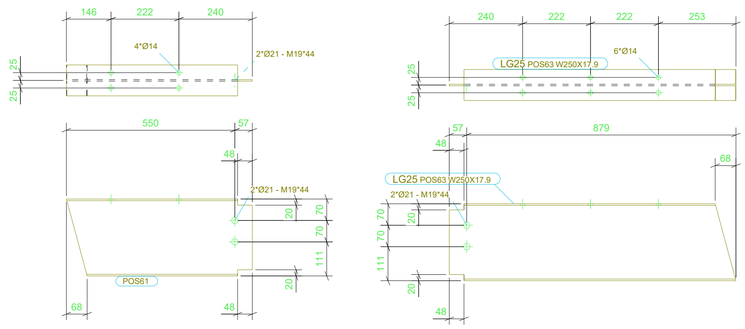

REV.	DESCRIÇÃO	DATA	EXEC.	VERIF.	APROV.

TRIBUNAL DE CONTAS DO ESTADO DE GOIÁS
GOIANIA-GO
-

FERENGE Soluções em Estruturas Metálicas

TITULO	LONGARINAS		
CONTRATO	SEDE DO TCE		
ENGENHEIRO RESP.	PAULO S.	ENVIADO	
Nº CONTRATO	PR21-09-20-392-R02	ESCALA 1:10	DIM. PRANCHA 841x594
DESENHO	[LG.25]	Nº REVISAO	